MEGABOMB™

BOMB DROPPING R/C HELI / HÉLICOPTÈRE BOMBARDIER RADIOCOMMANDÉ / HELICÓPTERO POR RADIOCONTROL LANZABOMBAS

8+ YRS/ANS AÑOS INTERMEDIATE INTERMÉDIAIRE INTERMEDIO

NOTE: INDOOR FLYER / REMARQUE : JOUET D'INTÉRIEUR / NOTA: JUGUETE DE INTERIORES

INSTRUCTION GUIDE / MODE D'EMPLOI / GUÍA DE INSTRUCCIONES

Do not return to the store.
If you are having difficulty operating your new Air Hogs®, call us toll-free at: 1-800-622-8339, or email us at: customercare@spinmaster.com
NOTE: Always use fresh, premium quality batteries.

Ne pas retourner au distributeur.
En cas de problème de fonctionnement de votre nouvel Air Hogs®, contactez-nous au numéro gratuit suivant : 1-800-622-8339, ou par e-mail à customercare@spinmaster.com
REMARQUE : Utilisez toujours des piles neuves de première qualité.

No devolver a la tienda.
Si tienes problemas para utilizar tu nuevo juguete de Air Hogs®, ponte en contacto con nosotros en el teléfono gratuito 1-800-622-8339, o envíanos un mensaje de correo electrónico a la dirección customercare@spinmaster.com
NOTA: Utiliza siempre pilas nuevas de calidad.

CONTENTS / CONTENU / CONTENIDO

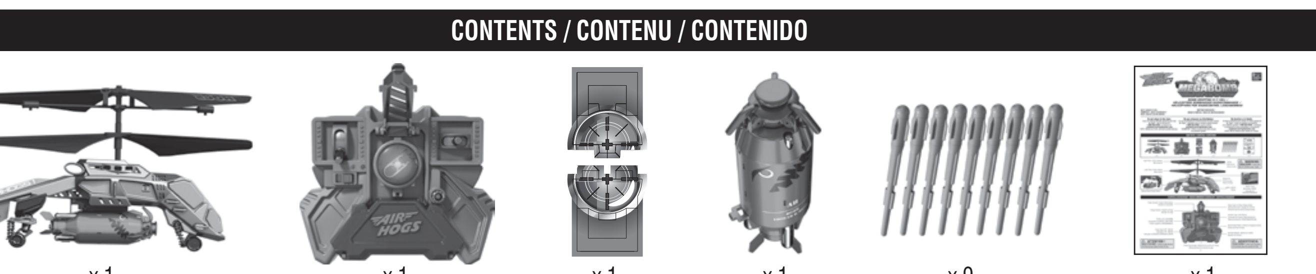

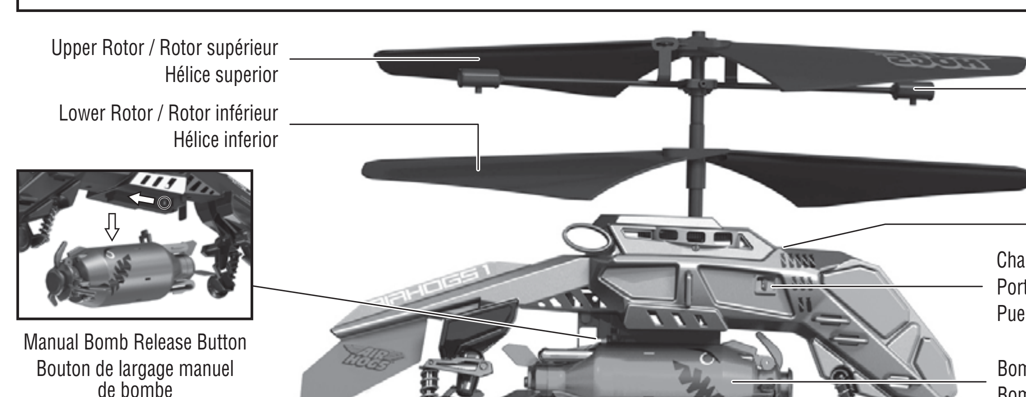

ON/OFF Power
Interrupteur ON/OFF
Interruptor de ENCENDIDO/APAGADO

⚠ WARNING: CHOKING HAZARD – Small parts. Not for Children under 3 years.

CONTROLLER/CHARGER / RADIOCOMMANDE/CHARGEUR / CONTROL/CARGADOR

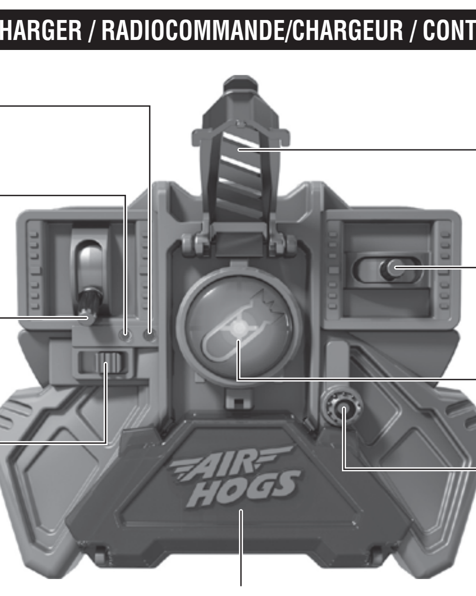

⚠ ATTENTION ! RISQUE D'ÉTOUFFEMENT – Contient de petits éléments. Ne convient pas aux enfants de moins de 3 ans.

⚠ ADVERTENCIA: PELIGRO DE ASFIXIA – Contiene piezas pequeñas. No conveniente para niños menores de 3 años.

HOW TO INSTALL BATTERIES / INSTALLATION DES PILES / INSTALACIÓN DE LAS PILAS

(EN) If used batteries are present, remove these batteries from the unit by pulling up on one end of each battery. DO NOT remove or install batteries using sharp or metal tools. Check your local laws and regulations for correct recycling and/or battery disposal.

(FR) Si des piles usagées se trouvent dans le compartiment, les retirer. NE PAS utiliser d'objet pointu ou métallique pour extraire ou installer les piles. Vérifier les lois et réglementations locales afin de recycler et/ou de se débarrasser des piles correctement.

(ES) Si encuentras pilas usadas, retíralas del cargador tirando de un extremo de cada pila. NO utilices herramientas metálicas o puntiagudas para extraer o instalar las pilas. Infórmate sobre las leyes y reglamentos locales para el correcto reciclaje y/o desecho de pilas.

HOW TO CHARGE YOUR MEGABOMB™ / MISE EN CHARGE DU MEGABOMB™ / CÓMO CARGAR EL MEGABOMB™

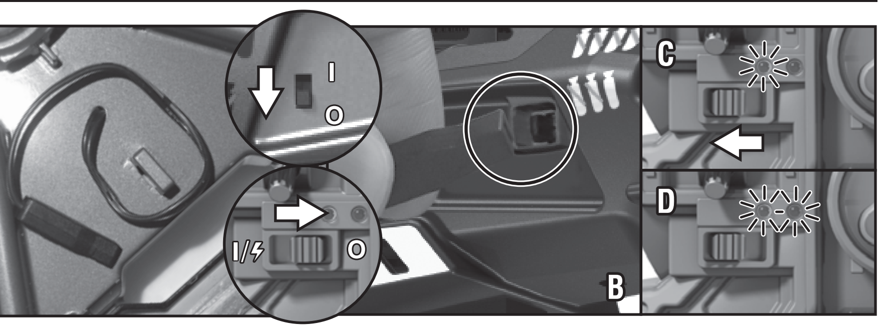

(EN) **1.** Pull out the charging cord from the bottom of the controller/charger **(A)**. **2.** Turn off both the helicopter and controller/charger. **3.** Carefully plug the charging cord into the helicopter **(B)**. **DO NOT FORCE THE PLUG INTO THE PORT.** When inserted properly, the charging cord should fit easily into the charging port. Incorrect insertion of the charging cord will damage the helicopter and may create a hazard. **4.** Turn the switch to the ON/CHG position on the controller/charger. The controller/charger's Charge LED will start to flash **(C)**. **5.** When Charge and Power LEDs both flash, charging is complete **(D)**. **6.** Turn controller/charger switch to the OFF position before flying the helicopter. **Things to remember:** Before you recharge the battery or take the next flight, wait 10-15 minutes to let the battery cool down.

(FR) **1.** Retirer le cordon de charge de la radiocommande/chargeur **(A)**. **2.** Désactiver l'hélicoptère et la radiocommande/chargeur. **3.** Brancher soigneusement le cordon de charge sur l'hélicoptère **(B)**. **NE PAS FORCER LA PRISE DANS LE PORT.** Le cordon de charge s'insère facilement dans le port s'il est correctement positionné. Une mauvaise insertion du cordon de charge endommagera l'hélicoptère et représentera un danger. **4.** Placer l'interrupteur de la radiocommande/chargeur sur ON/CHG. La DEL de charge de la radiocommande/chargeur commence à clignoter **(C)**. **5.** Lorsque les DEL de charge et d'alimentation clignotent, la charge est terminée **(D)**. **6.** Placer l'interrupteur de la radiocommande/chargeur sur OFF avant d'utiliser l'hélicoptère. **Important :** Avant de recharger la batterie ou de rejouer, la laisser refroidir de 10 à 15 minutes.

(ES) **1.** Extrae el cable de carga de la parte inferior del control / cargador **(A)**. **2.** Apaga tanto el helicóptero como el control/cargador. **3.** Conecta con cuidado el cable de carga al helicóptero **(B)**. **NO FUERCES EL ENCHUFE EN EL PUERTO DE ENTRADA.** Si se inserta correctamente, el enchufe de carga encaja fácilmente en el puerto de carga. Si no se inserta correctamente el cable de carga, se dañará el helicóptero, lo que podría resultar peligroso. **4.** Coloca el interruptor del control/cargador en la posición de ENCENDIDO/CARGA. El indicador LED de carga del control/cargador comenzará a parpadear **(C)**. **5.** Cuando empiecen a parpadear los indicadores LED de carga y de encendido, la carga habrá finalizado **(D)**. **6.** Coloca el interruptor del control/cargador en posición de apagado antes de utilizar el helicóptero. **Recuerda:** Antes de poner las pilas a recargar o de utilizar el juguete, espera 10 ó 15 minutos para que se enfríen.

HOW TO FLY YOUR MEGABOMB™ / UTILISATION DU MEGABOMB™ / PARA JUGAR CON EL MEGABOMB™

1. ANTI SPIN ADJUSTING / RÉGLAGE DE LA ROTATION / AJUSTE DE ROTACIÓN

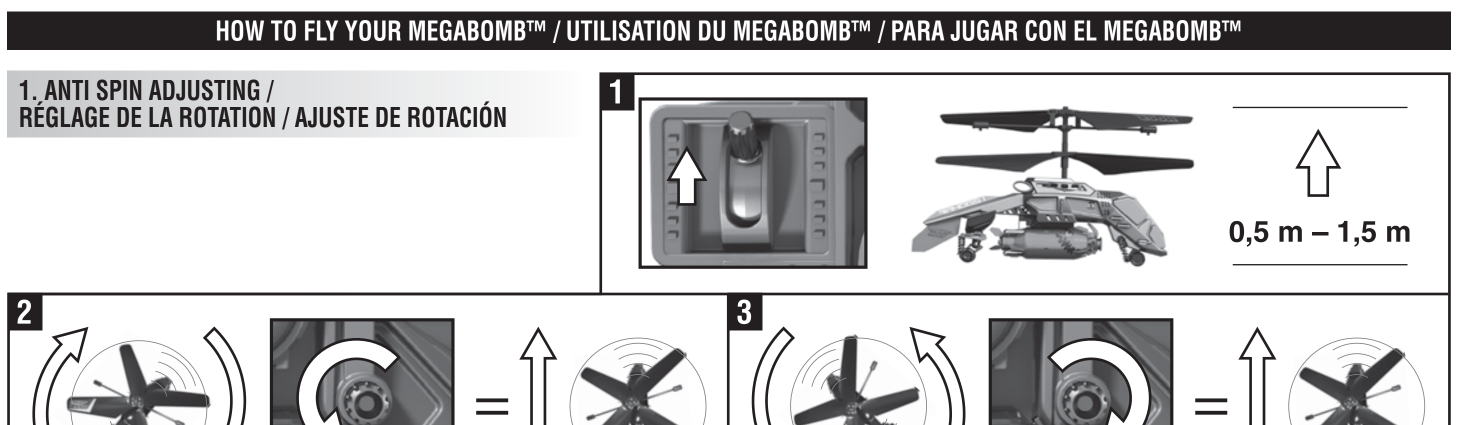

2. FLIGHT CONTROL (after anti spin adjusting) / CONTRÔLE DU VOL (après réglage de la rotation) / CONTROL DEL VUELO (después del ajuste de rotación)

(EN) Put the helicopter on a smooth surface. Uneven floor surface will affect its lifting off. Slowly increase the throttle. **NOTE:** Once the helicopter leaves the ground it automatically flies forward slowly.

(FR) Placer l'hélicoptère sur une surface plane. Les surfaces non planes perturberont le décollage. Augmenter progressivement la pression sur la commande d'accélération. **REMARQUE :** Une fois que l'hélicoptère quitte le sol, il vole automatiquement lentement vers l'avant.

(ES) Coloca el helicóptero sobre una superficie plana. Las superficies irregulares afectarán el despegue. Aumenta la potencia progresivamente. **NOTA:** Una vez que el helicóptero se eleve del suelo, volará lentamente hacia delante de forma automática.

3. FLYING INDOORS / UTILISATION EN INTÉRIEUR / VUELOS EN INTERIORES

(EN) **Location** – Fly in a wide-open room away from breakable items. Avoid flying near vents and/or fans, as these may overpower the MegaBomb™ and make it difficult to control. **NOTE:** Always get permission to fly your MegaBomb™ indoors. ⚠ **CAUTION:** Never fly near your face. Keep rotor away from your fingers, hair, eyes and other body parts. Always lift off from a flat surface. Never hold the flying heli in your hand when lifting off. DO NOT launch heli near people or animals. Stay away from obstacles and electrical hazards.

(FR) **Emplacement** – Faire voler le jouet dans une grande pièce ne comportant pas d'objet fragile. Éviter de faire voler le MegaBomb™ près d'un évent et/ou d'un ventilateur, car ils pourraient lui donner trop de puissance, ce qui empêcherait de le contrôler correctement. **REMARQUE :** Toujours demander la permission avant de faire voler le MegaBomb™ à l'intérieur. ⚠ **MISE EN GARDE :** Ne jamais faire voler près du visage. Toujours maintenir les hélices à l'écart des doigts, des cheveux, des yeux ou des autres parties du corps. Toujours décoller à partir d'une surface plane. Ne jamais tenir le jouet dans les mains lors du décollage. NE PAS faire décoller le jouet à proximité de personnes ou d'animaux. Se tenir à distance des obstacles et de tout danger électrique.

(ES) **Ubicación** – Vuela en una habitación amplia y abierta lejos de artículos frágiles. Evita volar cerca de orificios de ventilación y/o ventiladores ya que éstos pueden dominar el MegaBomb™ y dificultar su control. **NOTA:** Siempre pide permiso para utilizar el MegaBomb™ en interiores. ⚠ **PRECAUCIÓN:** Nunca hagas volar tu helicóptero cerca de tu cara. Mantén las hélices alejadas de tus dedos, tu cabello, ojos y otras partes de tu cuerpo. Hazlo despegar siempre desde una superficie lisa. No lo tomes en la mano mientras está despegando. NO lances el helicóptero cerca de personas o animales. Mantente alejado de obstáculos y peligros eléctricos.

ARMING BOMB WITH MISSILES / CHARGEMENT DES MISSILES / CARGA DE MISILES

(EN) **1.** Close petals on bomb then slide propeller ring down to secure. **2.** Insert missiles into missile holders in bomb. **3.** Attach bomb to bomb bay on underside of heli. **4.** Store spare missiles on back of controller/charger.

(FR) **1.** Fermer les pétales de la bombe, puis faire glisser l'hélice vers le bas pour fixer le tout. **2.** Insérer les missiles dans les supports de la bombe. **3.** Fixer la bombe à la soute prévue à cet effet sur le dessous de l'hélicoptère. **4.** Placer les missiles de rechange à l'arrière de la radiocommande/chargeur.

(ES) **1.** Cierra los pétalos de la bomba y, a continuación, desliza el anillo de la hélice hacia abajo para asegurarla. **2.** Introduce los misiles en los portamisiles de la bomba. **3.** Coloca la bomba en la bahía para bombas de la parte inferior del helicóptero. **4.** Guarda los misiles adicionales en la parte trasera del control/cargador.

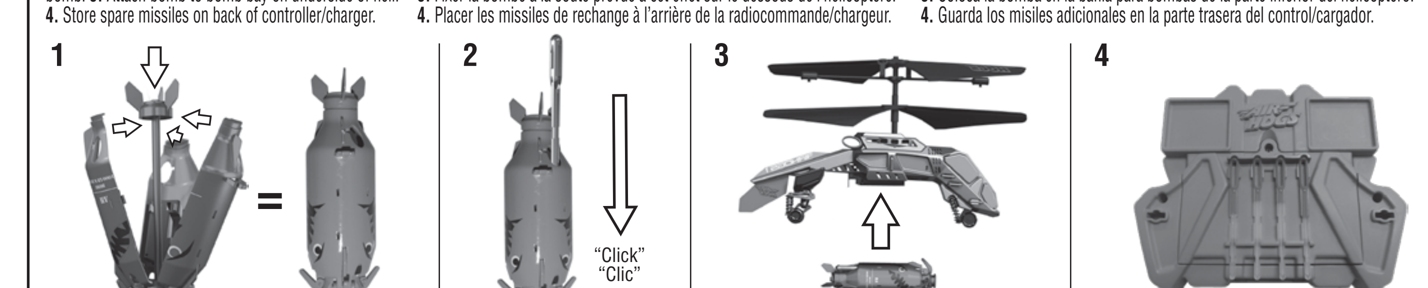

FIRING MISSILES / TIR DES MISSILES / CÓMO DISPARAR LOS MISILES

(EN) **1.** Fly over target. **2.** Flip open button guard and press bomb release button.

(FR) **1.** Survoler la cible. **2.** Déployer le garde-bouton et appuyer sur le bouton de largage de bombe.

(ES) **1.** Vuela sobre el objetivo. **2.** Abre el protector y pulsa el botón para lanzar bombas.

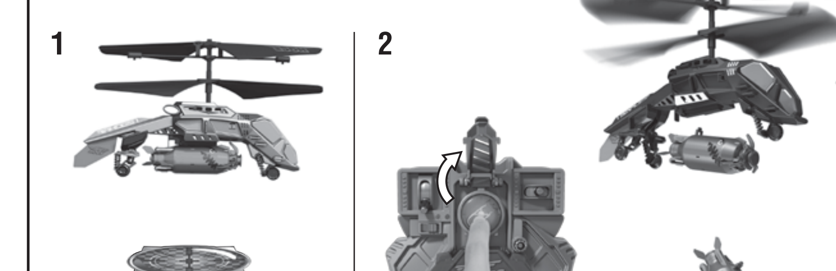

ASSEMBLING TARGET
ASSEMBLAGE DE LA CIBLE
CÓMO MONTAR EL OBJETIVO

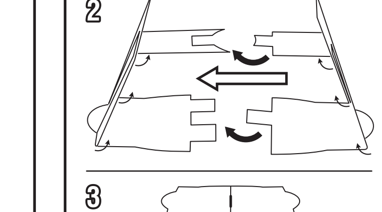

For **"TROUBLESHOOTING"** questions and solutions, please visit our website: / En cas de problème, consulter la section « **DÉPANNAGE** » du site Internet sur : / Si tienes alguna pregunta o necesitas solucionar algún problema, visita nuestra página web:
www.airhogs.com

(EN) **NOTE:** If normal function of the product is disturbed or interrupted, strong electro-magnetic interference may be causing the issue. To reset product, turn it completely off, then turn it back on. If normal operation does not resume, move the product to another location and try again. To ensure normal performance, change the batteries, as low batteries may not allow full function. (FR) **REMARQUE :** De fortes interférences électromagnétiques peuvent perturber ou interrompre le fonctionnement normal du produit. Pour le réinitialiser, l'éteindre complètement et le rallumer. Si le produit ne fonctionne toujours pas normalement, changer de lieu d'utilisation et réessayer. Des piles faibles peuvent empêcher le produit de fonctionner correctement. Pour des performances optimales, remplacer les piles. (ES) **NOTA:** Importantes interferencias electromagnéticas pueden perturbar el funcionamiento normal del producto. Para reiniciarlo, apáguelo y vuelva a encenderlo. Si el producto sigue sin funcionar normalmente, cambie de zona de uso y vuelva a intentarlo. Las pilas usadas pueden impedir que el vehículo funcione de manera correcta. Para un rendimiento óptimo, cambie las pilas.

(EN) **Safety Precautions:** - Keep hands, hair and loose clothing away from the rotors when power switch is turned ON. - Turn off controller and helicopter when not in use. - Remove battery(s) from controller when not in use. - Parental guidance is recommended for the flight. - Keep your helicopter in your sight so that you can supervise it all the time. - New alkaline batteries are recommended for use in controller to obtain maximum performance. - Users should keep strict accordance with the instruction manual while operating the product. - Your controller/charger is tailor-made for the LiPo rechargeable battery used in your MegaBomb™. Do not use it to charge any battery other than that in the helicopter. (FR) **Mesures de sécurité :** - S'assurer que les mains, cheveux et vêtements ne se trouvent pas à proximité des hélices lorsque le jouet est en marche. - Éteindre la radiocommande et le jouet lorsqu'ils ne sont pas utilisés. - Retirer les piles de la radiocommande lorsqu'elle n'est pas utilisée. - La surveillance des parents est recommandée pendant le vol. - Toujours garder le véhicule dans le champ de vision pour le surveiller à tout moment. - Pour des performances optimales, il est recommandé d'utiliser des piles alcalines neuves dans la radiocommande. - Les utilisateurs du produit doivent scrupuleusement respecter les consignes de ce mode d'emploi. - La radiocommande/chargeur a été conçue spécialement pour être utilisée avec la batterie rechargeable LiPo du MegaBomb™. Ne pas l'utiliser pour recharger une batterie différente de celle du MegaBomb™. (ES) **Medidas de seguridad:** - Mantenga las manos, el pelo y la ropa alejados de las hélices cuando el interruptor esté en ON (encendido). - Apague el control cuando no se vaya a utilizar el juguete. - Retire las pilas del control cuando no se vaya a utilizar. - Se recomienda utilizar el juguete en presencia de un adulto. - No pierda de vista el vehículo para que pueda mantenerlo bajo control en todo momento. - Se recomienda el uso de pilas alcalinas para el control a fin de obtener el máximo rendimiento. - Los usuarios deben seguir estrictamente el manual de instrucciones durante el uso del producto. - El control/cargador está diseñado específicamente para la batería recargable LiPo que utiliza el MegaBomb™. No lo utilice para recargar otros tipos de batería.

(EN) **Note:** - Parental guidance is recommended when installing or replacing batteries. - Under the environment with electrostatic discharge, the toy may malfunction and require user to reset the toy. (FR) **Remarque :** - Il est recommandé aux parents d'aider les enfants lors de l'installation et du remplacement des piles. - Les décharges électrostatiques peuvent perturber le fonctionnement du jouet et conduire l'utilisateur à le réinitialiser. (ES) **Nota:** - Se recomienda contar con la ayuda de un adulto a la hora de instalar o cambiar la batería. - El juguete puede experimentar problemas de funcionamiento si sufre una descarga de electricidad estática. En ese caso, será necesario reiniciarlo.

(EN) **Special Note to Adults:** - Regularly examine for damage to the plug, enclosure and other parts. In the event of any damage, the toy must not be used with the controller until the damage has been repaired. - This toy is not intended for children under 3 years old. - This toy must only be used with the recommended controller. (FR) **Note à l'attention des adultes :** - Vérifier régulièrement que la prise, la carcasse et les autres pièces ne comportent aucun dommage. Dans le cas contraire, le jouet et la radiocommande ne doivent pas être utilisés jusqu'à ce qu'ils soient réparés. - Ce jouet ne convient pas aux enfants de moins de 3 ans. - Ce jouet ne doit être utilisé qu'avec la radiocommande recommandée. (ES) **Notas para adultos:** - Compruebe periódicamente si el conector, la carcasa o algún otro elemento del juguete ha sufrido daños. Si el juguete presenta algún desperfecto, no se debe utilizar junto con el control hasta que los daños se hayan subsanado. - Este juguete no es apto para menores de 3 años. - El juguete debe usarse únicamente con el control recomendado.

(EN) **Care and Maintenance:** - Always remove batteries from the toy when it is not being used for a long period of time (controller/charger only). - Wipe the toy gently with a clean damp cloth. - Keep the toy away from direct heat. - Do not submerge the toy in water. This can damage the electronic assemblies. (FR) **Entretien et maintenance :** - Toujours retirer les piles lorsque le jouet n'est pas utilisé pendant une longue période (radiocommande uniquement). - Nettoyer délicatement le jouet avec un chiffon humide et propre. - Conserver le jouet à l'écart de toute source de chaleur. - Ne pas plonger le jouet dans l'eau ; les composants électroniques risqueraient d'être endommagés. (ES) **Cuidado y mantenimiento:** - Retire las pilas del juguete si no piensa utilizarlo durante un período largo de tiempo (control únicamente). - Limpie el juguete cuidadosamente con un paño limpio y húmedo. - No exponga el juguete a fuentes de calor. - No sumerja el juguete en agua. De lo contrario, los componentes electrónicos podrían sufrir daños.

(EN) **Your MegaBomb™ is equipped with a Lithium Polymer battery. SPECIAL LiPo BATTERY INSTRUCTIONS:** Never charge battery unattended. - Charge battery in an isolated area. Keep away from flammable materials. - Do not expose to direct sunlight. There is a risk of the batteries exploding, overheating, or igniting. - Do not disassemble, modify, heat, or short circuit the batteries. Do not place them in fires or leave them in hot places. - Do not drop or subject to strong impacts. - Do not allow the batteries to get wet. - Only charge the batteries with the specified Spin Master™ battery charger. - Only use the batteries in the device specified by Spin Master. - Carefully read the instruction guide and use the batteries correctly. - In the unlikely event of leakage or explosion use sand or a chemical fire extinguisher for the battery. - Batteries must be recycled or disposed of properly. (FR) **Le MegaBomb™ fonctionne avec une batterie au lithium polymère. INSTRUCTIONS SPÉCIALES CONCERNANT LA BATTERIE LiPo :** - Toujours surveiller la batterie lors de la mise en charge. - Recharger la batterie sur une surface isolée. Maintenir à l'écart de tout matériau inflammable. - Ne pas exposer aux rayons directs du soleil. La batterie peut exploser, surchauffer, ou prendre feu. - Ne pas démonter, surchauffer ou court-circuiter. Ne pas jeter au feu ni entreposer dans un endroit chaud. Ne pas faire tomber la batterie ni lui faire subir d'impacts. - Ne pas mouiller la batterie. - Ne recharger la batterie qu'avec le chargeur indiqué par Spin Master™. - N'utiliser la batterie que dans l'appareil indiqué par Spin Master. - Lire attentivement le mode d'emploi et utiliser correctement les piles. - En cas de fuite ou d'explosion, utiliser du sable ou un extincteur chimique. - Les piles doivent être correctement recyclées ou éliminées. (ES) **El MegaBomb™ cuenta con una batería LiPo. INSTRUCCIONES ESPECÍFICAS DE LAS PILAS LiPo:** - Nunca deje la batería cargándose sin supervisión. - Ponga a cargar la batería en un lugar despejado. Mantenga la batería alejada de materiales inflamables. - No exponga la batería a la luz directa del sol. De lo contrario, existe la posibilidad de que se recaliente, se incendie o estalle. - No desmonte, modifique, caliente ni cortocircuite la batería. No la exponga al fuego ni a altas temperaturas. - No someta la batería a caídas o golpes fuertes. - No exponga la batería a la humedad. - Utilice únicamente el cargador especificado por Spin Master™ para cargar la batería. - Utilice la batería únicamente con el dispositivo Spin Master para el que está diseñada. - Lea atentamente las instrucciones y asegúrese de usar la batería de forma correcta. - En el improbable caso de que la batería sufra una explosión o se produzca un escape de productos químicos, utilice arena o un extintor químico para contener el accidente. - Las pilas o paquetes de pilas deben reciclarse o desecharse de forma adecuada.

(EN) **BATTERY SAFETY INFORMATION:** - Requires 6 x 1.5 V AA alkaline batteries (not included). - Batteries are small objects. - Replacement of batteries must be done by adults. - Follow the polarity (+/-) diagram in the battery compartment. - Promptly remove dead batteries from the toy. - Dispose of used batteries properly. - Remove batteries for prolonged storage. - Only batteries of the same or equivalent type as recommended are to be used. - DO NOT incinerate used batteries. - DO NOT dispose of this product in fire, as batteries inside may explode or leak. - DO NOT dispose of batteries in fire, as batteries may explode or leak. - DO NOT mix old and new batteries or types of batteries (i.e. alkaline/standard). - DO NOT use rechargeable batteries. - DO NOT recharge non-rechargeable batteries. - DO NOT short-circuit the supply terminals. (FR) **INFORMATIONS DE SÉCURITÉ RELATIVES AUX PILES :** - Fonctionne avec 6 piles alcalines AA 1,5 V (non fournies). - Les piles sont de petits objets. - Le remplacement des piles doit être effectué par un adulte. - Respecter le schéma de polarité (+/-) du compartiment des piles. - Retirer immédiatement toute pile usagées du jouet. - Jeter correctement les piles usagées. - Retirer les piles du jouet en cas d'inutilisation prolongée. - N'utiliser que des piles d'un même type ou d'un type équivalent à celui recommandé. - NE PAS incinérer les piles usagées. - Ne pas jeter les piles au feu ; elles pourraient exploser ou fuir. - Ne pas jeter ce produit au feu ; les piles qu'il contient pourraient exploser ou fuir. - NE PAS mélanger des piles neuves et des piles usagées, ou des piles de types différents (ex : alcalines/standard). - NE PAS utiliser de piles rechargeables. - NE PAS recharger des piles non rechargeables. - NE PAS court-circuiter les bornes d'alimentation. (ES) **INFORMACIÓN DE SEGURIDAD DE LA BATERÍA:** - Requiere 6 pilas alcalinas de 1,5 V y formato AA (no incluidas). - Recuerde que las pilas son objetos pequeños. - Se requiere la ayuda de un adulto para cambiar las pilas. - Siga las instrucciones de polaridad (+ / -) que aparecen en el compartimento de las pilas. - Retire rápidamente las pilas una vez gastadas. - Las pilas usadas deben desecharse de forma adecuada. - Retire las pilas si va a guardar el juguete durante un período de tiempo prolongado. - Utilice únicamente pilas del tipo recomendado o de un tipo equivalente. - NO exponga las pilas usadas al fuego. - No arroje las pilas al fuego, ya que podrían explotar o desprender productos químicos. - No arroje las pilas de este producto al fuego, ya que podrían explotar o desprender productos químicos. - NO mezcle pilas nuevas y viejas, ni mezcle pilas de tipos distintos (p. ej. alcalinas y normales). - NO utilice pilas recargables. - NO intente recargar pilas no recargables. - NO cortocircuite las terminales de corriente.

Controller Status / Statut de la radiocommande / Estado del control	OFF / APAGADO	ON / ENCENDIDO	Battery Low / Batterie faible / Pilas gastadas	Charging / Charge en cours / Carga	Charging Complete / Charge terminée / Carga completa	Charge Complete + Low Battery / Charge terminée + batterie faible / Carga completa + Pilas gastadas	Charge Error (LED Alternating) / Problème de charge (DEL en alternance) / Error de carga (LEDs alternados)
LED Blinking / DEL clignotante / LED parpadeando — Green / Vert / Verde							
LED Solid / DEL fixe / LED con luz fija — Red / Rouge / Rojo							

(EN) **PRODUCT BATTERY REMOVAL INSTRUCTIONS:** Internal battery is factory installed, product disassembly and battery removal must be performed by an adult. Do not use any tools for disassembly. Pulling, tearing, and deforming of the product during disassembly, while necessary, should be as limited as possible. Do not compress the product at any time. Ensure product is turned off. Find a point where the two body halves meet; the nose of the aircraft or where the wing meets the body. Start to peel the halves apart, separating them where they are glued together; remove any tape as necessary. Separate product body halves to expose internal electronics. To separate battery from product use scissors to cut a single battery wire, immediately wrap the cut wire end with tape to isolate it, repeat until all battery wires are cut and isolated. Dispose of battery in accordance with your local battery recycling or disposal laws. **NOTE:** Opening of product and/or removal of battery will render product inoperative and voids manufacturer warranties, dispose of remaining product components in accordance with local laws. (FR) **INSTRUCTIONS CONCERNANT LE RETRAIT DE LA BATTERIE :** La batterie interne est installée en usine. Le démontage du produit et l'extraction de sa batterie doivent être effectués par un adulte. Ne pas percer, couper, déchirer, comprimer ou déformer le produit durant le démontage. S'assurer que le produit est éteint avant d'enlever toutes les vis à l'aide d'un tournevis. Séparer les deux parties de la carcasse pour accéder aux composants électroniques internes. Une fois l'ensemble de la batterie visible, utiliser des ciseaux pour couper l'un des fils. En emballer immédiatement l'extrémité avec de la bande adhésive afin de l'isoler. Répéter l'opération jusqu'à ce que tous les fils soient coupés et isolés, et que la batterie ne soit plus reliée au produit. Se débarrasser de la batterie conformément aux lois locales relatives au recyclage et à l'élimination des batteries. **REMARQUE :** L'ouverture du produit ou l'extraction de la batterie empêcheront le produit de fonctionner et rendront la garantie du fabricant nulle et non avenue. Jeter les composants restants du produit conformément aux lois locales. (ES) **INSTRUCCIONES PARA RETIRAR LA BATERÍA DEL PRODUCTO:** La pila interna ha sido instalada en la fábrica. El desmontaje del producto y la remoción de las pilas deben ser efectuados por un adulto. No perfore, corte, rasgue, comprima o deforme el producto durante el desmontaje. Asegúrese de que el producto esté apagado, luego use un destornillador para sacar todos los tornillos. Separe las mitades del cuerpo del producto para exponer los elementos electrónicos internos. Cuando la pila esté completamente visible use tijeras para cortar un solo cable de la pila, inmediatamente envuelva el cable cortado con cinta adhesiva para aislarlo, repita hasta que todos los cables de la pila estén cortados y aislados y la pila esté libre del resto del producto. Deseche la pila de acuerdo con sus leyes locales de reciclaje o desecho de pilas. **NOTA:** Abrir el producto y/o sacar la pila hará que el producto quede inoperante y anula las garantías del fabricante. Deseche el resto de los componentes del producto de acuerdo con las leyes locales.

(EN) FCC Statement: This device complies with Part 15 of the FCC rules. Operation is subject to the following two conditions: (1) This device may not cause harmful interference, and (2) This device must accept any interference received, including interference that may cause undesirable operation. This equipment has been tested and found to comply with the limits for Class B digital devices pursuant to Part 15 of the FCC rules. These limits are designed to provide reasonable protection against harmful interference to radio communications. This equipment generates, uses and can radiate radio frequency energy and, if not installed and used in accordance with the instruction, may cause harmful interference to radio communication. However, there is no guarantee that interference will not occur in a particular installation. If this toy does cause interference to radio or television reception (you can check this by turning the toy off and on while listening for the interference), one or more of the following measures may be useful: • Reorient or relocate the receiving antenna • Increase the separation between the toy and the radio or the TV • Consult the dealer or an experienced TV-radio technician for help. Shielded cables must be used with this unit to ensure compliance with the Class B FCC limits. **NOTE:** Changes, adjustments or modifications to this unit, including but not limited to, replacement of any transmitter component (crystal, semiconductor, etc.) could result in a violation of FCC rules under part 15 and/or 95 and must be expressly approved by Spin Master Ltd. or they could void the user's authority to operate the equipment. (FR) Déclaration de la FCC : Cet appareil est conforme à l'article 15 de la réglementation de la FCC. Son utilisation est soumise aux deux conditions suivantes : (1) cet appareil ne doit pas causer d'interférences nuisibles, et 2) cet appareil doit tolérer toutes les interférences reçues, y compris celles pouvant entraîner un fonctionnement indésirable. Cet équipement a été testé et jugé conforme aux limites de la classe B pour les équipements numériques en vertu de l'article 15 de la réglementation de la FCC. Ces limites ont été instaurées pour assurer une protection raisonnable contre toute interférence nuisible avec les communications radios. Cet équipement génère, utilise et peut émettre de l'énergie de fréquence radio. S'il n'est pas installé et utilisé selon le mode d'emploi, il peut causer des interférences nuisibles aux communications radios. Cependant, selon l'installation, des interférences peuvent être constatées. Si ce jouet cause des interférences à la réception radio ou télévisée (ce qui est vérifiable en l'éteignant, puis en le rallumant tout en écoutant s'il y a des interférences), suivre une ou plusieurs des recommandations suivantes : • Réorienter ou déplacer l'antenne réceptrice • Augmenter la distance entre le jouet et la radio ou la télévision • Consulter le revendeur ou demander l'aide d'un technicien radio/T.V. expérimenté. Pour respecter les limites de la classe B de la réglementation de la FCC, cet appareil doit être utilisé avec des câbles blindés. **REMARQUE :** tout changement, réglage ou modification de cet appareil, incluant mais ne se limitant pas au remplacement de tout composant du transmetteur (cristal, semi-conducteur, etc.), pourrait constituer une violation de l'article 15 et/ou 95 de la règlementation de la FCC, et doit être expressément approuvé par Spin Master Ltd., sous peine d'entraîner l'annulation du droit de l'utilisateur d'exploiter l'équipement. (ES) Declaración de la FCC: Este aparato cumple con el artículo 15 de las normas de la FCC. El funcionamiento está sujeto a las dos siguientes condiciones: 1) Este aparato no debe causar interferencias perjudiciales, y 2) Este aparato debe aceptar cualquier interferencia recibida, incluidas las que podrían causar un funcionamiento no deseado. Este equipo se sometió a las pruebas debidas y se comprobó que cumple con los requisitos específicos para aparatos digitales de clase B en conformidad con el artículo 15 de las normas de la FCC. Estos requisitos están diseñados para proporcionar protección razonable contra interferencias perjudiciales en las comunicaciones por radio. Este juguete genera, utiliza y puede emitir energía de radiofrecuencia. Si no se instala y se utiliza de acuerdo con la guía de instrucciones, puede causar interferencias en las comunicaciones por radio. Sin embargo, en función de la instalación, pueden ocurrir interferencias. Si este juguete ocasiona interferencias perjudiciales en la recepción radio o televisiva (lo cual se puede comprobar encendiendo y apagando el juguete mientras se escucha la interferencia), seguir una o varias de las siguientes recomendaciones: • Volver a orientar o ubicar la antena receptora. • Aumentar la distancia entre el juguete y la radio o el televisor. • Consultar al distribuidor o a un técnico especializado en radio y televisión. Para cumplir con los límites de la clase B de las normas FCC, este aparato se debe utilizar con cables blindados. **NOTA:** Los cambios, ajustes o modificaciones realizados sobre este aparato, incluidos pero no limitados al cambio de cualquier componente del transmisor (emisor de cristal, semiconductor, etc.) podrían constituir una violación del artículo 15 y/o 95 de las normas de la FCC y deberían ser expresamente aprobados por Spin Master Ltd., de lo contrario quedaría inválida la autoridad del usuario para usar el equipo.

CAN ICES-3 (B)/NMB-3(B)

(EN) Contains 1 x 3.7 V LiPo battery pack. Requires 6 x 1.5 V AA (LR6) alkaline batteries (not included). Batteries or battery packs must be recycled or disposed of properly. When this product has reached the end of its useful life it should not be disposed of with other household waste. The Waste Electrical and Electronic Equipment Regulations require it to be separately collected so that it can be treated using the best available recovery and recycling techniques. This will minimize the impact on the environment and human health from soil and water contamination by any hazardous substances, decrease the resources required to make new products and avoid using up landfill space. Please do your part by keeping this product out of the municipal waste stream! The "wheelie bin" symbol means that it should be collected as "waste electrical and electronic equipment". You can return an old product to your retailer when you buy a similar new one. For other options, please contact your local council. (FR) Contient 1 batterie LiPo 3,7 V. Fonctionne avec 6 piles alcalines AA (LR6) 1,5 V (non fournies). Les piles ou les batteries doivent être correctement recyclées ou éliminées. Lorsque ce produit arrive en fin de vie, il ne doit pas être jeté avec le reste des déchets ménagers. Conformément à la directive sur les Déchets des équipements électriques et électroniques (DEEE), il doit être collecté séparément afin d'être éliminé selon les meilleures techniques de récupération et de recyclage disponibles. Cette démarche réduit les risques de pollution du sol et des eaux, et permet ainsi de minimiser l'impact de toute substance nocive sur la santé et sur l'environnement. Cela diminue également la quantité de ressources nécessaires à la fabrication de nouveaux produits, et évite la saturation des sites d'enfouissement. Veuillez apporter votre contribution en ne jetant pas ce produit avec les déchets de votre commune. Le symbole de la « poubelle sur roues » signifie que ce produit doit faire l'objet d'une collecte respectant la directive sur les Déchets des équipements électriques et électroniques (DEEE). Vous pouvez également retourner les produits en fin de vie à votre détaillant lors de l'achat d'un produit similaire neuf. Pour plus d'informations, contactez votre commune. (ES) Contiene 1 paquete de baterías LiPo de 3,7 V. Necesita 6 pilas alcalinas tipo AA (LR6) 1,5 V (no incluidas). Las baterías o paquetes de baterías deben reciclarse, o desecharse de forma adecuada. Cuando este producto alcance el final de su vida útil, no lo deseches como residuo doméstico. La normativa de residuos de aparatos eléctricos y electrónicos exige que se recojan de forma separada, para que puedan tratarse con las mejores técnicas de recuperación y reciclaje disponibles. De esta forma, se minimizará el impacto que la contaminación del suelo y el agua causada por sustancias peligrosas tiene sobre el medio ambiente y la salud humana, se reducirán los recursos necesarios para fabricar nuevos productos y se evitará la saturación de los vertederos. ¡Colabore desechando este producto de forma adecuada! El símbolo del contenedor con ruedas significa que debería recogerse como "residuo de aparatos eléctricos y electrónicos". Puedes devolver un producto antiguo en tu establecimiento habitual cuando adquieras un producto nuevo similar. Si deseas obtener más información, consulta con las autoridades locales.

Battery requirement for MegaBomb™: / Caractéristiques de la batterie du MegaBomb™ : / Especificaciones de la batería del MegaBomb™:

Power Supply: / Alimentation : / Alimentación: ⎓

Rating: DC 3.7 V, 200mAh / Puissance nominale : 3,7 V CC, 200mAh / Potencia: 3,7 V, 200mAh, CC

Batteries: 1 x 3.7 V LiPo Rechargeable Battery Pack / Piles : 1 bloc-piles rechargeable LiPo de 3,7 V / Pilas: 1 paquete de pilas recargables de polímero de litio de 3,7 V

Requires 1 x 3.7 V LiPo Rechargeable Battery Pack (included) / Requiert 1 bloc-piles rechargeable LiPo de 3,7 V (compris) / Requiere 1 paquete de pilas recargables de polímero de litio de 3,7 V (viene incluido)

Battery requirement for Controller: / Caractéristiques de la batterie de la radiocommande : / Especificaciones de las baterías del controlador:

Power Supply: / Alimentation : / Alimentación: ⎓

Rating: DC 9 V, 0.45 W / Puissance nominale : 9 V CC, 0,45 W / Potencia: 9 V, 0,45 W, CC

Batteries: 6 x 1.5 V AA/LR6/AM3 / Piles : 6 piles 1,5 V AA/LR6/AM3 / Batería: 6 pilas de formato AA/LR6/AM3 de 1,5 V

Requires 6 x 1.5 V AA size batteries (not included) / Fonctionne avec 6 piles AA 1,5 V (non fournies) / Requiere 6 pilas de 1,5 V y formato AA (no incluidas)

⚠ **WARNING:** IF ROTOR(S) BECOME DAMAGED OR BROKEN, DO NOT FLY. FLYING WITH BROKEN ROTOR(S) MAY CAUSE DAMAGE OR LEAD TO INJURY. ⚠ **ATTENTION !** SI L'UNE DES HÉLICES EST ABÎMÉE OU CASSÉE, NA PAS UTILISER LE JOUET ; CELA POURRAIT CAUSER DES DÉGÂTS OU ENTRAÎNER DES BLESSURES. ⚠ **ADVERTENCIA:** NO HAGAS VOLAR EL APARATO SI SE DAÑAN O ROMPEN LAS HÉLICES. USAR EL APARATO CON UNO O VARIOS ROTORES ROTOS PUEDE CAUSAR DAÑOS O LESIONES.

⚠ **WARNING:** To prevent impact injury, do not use projectiles other than those provided with this toy. Do not aim at eyes or face.
⚠ **ATTENTION !** Pour éviter toute blessure due à un impact, ne jamais utiliser de projectiles autres que ceux fournis avec le jouet. Ne jamais viser les yeux ni le visage. ⚠ **ADVERTENCIA:** Para evitar posibles lesiones por impacto, utiliza únicamente los proyectiles que se incluyen con este juguete. No apuntes a la cara ni a los ojos.

SPIN MASTER LTD., 450 FRONT STREET WEST, TORONTO, ON M5V 1B6 CANADA
Customer Care / Service consommateurs / Atención al cliente: 1-800-622-8339 Email: customercare@spinmaster.com
Imported into EU by: SPIN MASTER INTERNATIONAL, S.A.R.L., 16 AVENUE PASTEUR, L-2310, LUXEMBOURG
www.spinmaster.com

TM & © Spin Master Ltd. All rights reserved. Please retain this information for future reference. Please remove all packaging materials before giving to children. An adult should periodically check this toy to ensure no damage or hazards exist, if so, remove from use. Children should be supervised during play. Keep addresses and phone numbers for future reference. The item inside this package may vary from the photographs and/or illustrations. Spin Master reserves the right to discontinue use of the www.airhogs.com website at any time. MADE IN CHINA.

TM et © Spin Master Ltd. Tous droits réservés. Conserver ces renseignements pour consultation ultérieure. Retirer tout l'emballage avant de donner le jouet à des enfants. Un adulte doit régulièrement examiner ce jouet afin de s'assurer qu'il ne présente pas de dommage ni de risque. En cas de problème, ne plus l'utiliser. Les enfants doivent être surveillés lorsqu'ils jouent. Conserver les adresses et les numéros de téléphone pour consultation ultérieure. Le contenu de cet emballage peut différer des photographies et/ou des illustrations. Spin Master se réserve le droit de supprimer le site Internet www.airhogs.com à tout moment. FABRIQUÉ EN CHINE.

TM y © Spin Master Ltd. Reservados todos los derechos. Conserve esta información para futuras referencias. Retire el embalaje antes de poner el producto en manos de los niños. Un adulto debe revisar de forma periódica el juguete para asegurarse de que no supone un riesgo para el niño; si así fuera el caso, interrumpa su uso. Supervise a los niños mientras juegan con el producto. Conserve las direcciones y los números de teléfono para futuras referencias. El contenido del paquete puede no corresponder con las fotografías o ilustraciones. Spin Master se reserva el derecho a suspender el sitio web www.airhogs.com en cualquier momento. HECHO EN CHINA.

20045422, 20045423 REV 0
T44414_0001_20045422_GTL_IS_R1R1

⚠ **Warning: CHOKING HAZARD – Small Parts.**
⚠ **Attention ! RISQUE D'ÉTOUFFEMENT – Contient de petits éléments.**
⚠ **Advertencia: PELIGRO DE ASFIXIA – Contiene piezas pequeñas.**